VEDA
GROUP OF COMPANIES

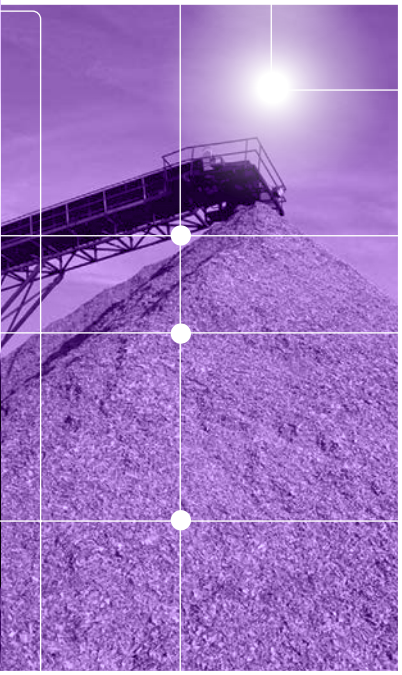

Весовое оборудование
Тензодатчики

ИНЖИНИРИНГ

ВЕДА выполняет полный комплекс работ по оснащению различных индустрий **тензометрическими весовыми системами** – тензодатчиками, весовыми устройствами, выносными индикаторами. Собственное конструкторское бюро выполняет разработки многофункциональных управляемых систем с возможностью ведения баз данных с различными правами доступа для оператора, управляющего персонала и собственников бизнеса.

Разработка	Производство	Калибровка	Сервис
Собственное конструкторское бюро	*Традиции производства, современное оборудование*	*Личная сертифицированная лабаратория, поверка в УМТС*	*Монтаж, наладка, обслуживание*

СИСТЕМЫ ДЛЯ СТАТИЧЕСКОГО ВЗВЕШИВАНИЯ

1. Бункерные весовые системы

Большой опыт в производстве систем для бункерных весов позволяет предлагать нашим клиентам готовые решения и уникальные проекты, разработанные по техническим требованиям заказчика.

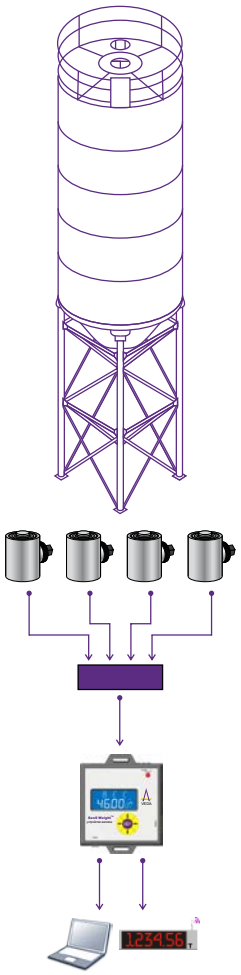

- Точность измерения
- Высокая надежность
- Оптимальная стоимость внедрения
- Простота эксплуатации

Виды оборудования, где необходим контроль веса

Силосы для хранения сыпучих материалов, таких как зерно, мука, комбикорм, удобрения, песок, цемент, кокс и другие материалы.

Бункеры для жидкостей, таких как сок, вино, молоко, спирт, сжиженный газ и другие вещества.

Индустрии применения

Пищевая – цистерны для хранения молока, соков и концентратов, пива, вина.

Аграрная – силосы для хранения муки, зерновых культур, кукурузы, комбикорма, удобрений.

Химическая – цистерны для биотоплива, сжиженных газов, удобрений и другого.

Строительство – емкости для песка, щебня, цемента, других строительных смесей.

Горнодобывающая - резервуары для руды, кокса, угля.

Металлургия – резервуары для сырья и готовой продукции, цистерны для жидкостей.

2. Весовые системы для автомобильных весов

Точность измерений на автомобильных весах и их метрологические характеристики в первую очередь зависят от используемой электроники – тензометрических датчиков и весовых терминалов. Веда разрабатывает и производит современные весовые устройства и тензодатчики, отвечающие современным стандартам качества.

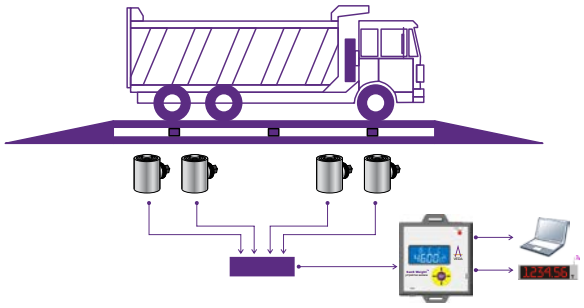

Преимущества оборудования

- Контроль взвешивания в режиме реального времени. Возможность передачи данных по беспроводным сетям.
- Учет грузопотоков и контроль несанкционированного вывоза материальных ценностей.
- Создание баз данных с различными типами данных, правами доступа, инструментами управления. Разработка индивидуального программного обеспечения.
- Различные конфигурации оборудования для создания многоцелевой весовой системы.
- Опциональное применение цифровых или аналоговых тензодатчиков.

Индустрии применения

Пищевая – контроль и учет входящего сырья и готовой продукции.
Аграрная – контроль кормов, удобрений, учет веса перевозимого урожая.
Горнодобывающая, металлургия – мониторинг перевозимого сырья и готовой продукции, пункты приема металлолома, взвешивание большегрузных автомобилей и техники.
Дорожные службы – контроль осевой нагрузки для предотвращения разрушения дорог.
Таможня – терминалы, проводящие контроль ввозимого и вывозимого груза.
Логистика – склады, товаро-логистические центры, оптовые базы, учет грузопотоков.

3. Весовые системы для промышленных весов

Платформенные | **Для животных** | **Крановые** | **Тестовые машины** | **Весовые дозаторы**

Веда предлагает широкий выбор надежных тензодатчиков и весовых терминалов, применяемых в различных типах промышленных весов.

- Производство тензодатчиков разных типов для всех видов весов
- Замена и модернизация систем других производителей
- Производство уникальных тензодатчиков и монтажних узлов по ТЗ заказчика

Индустрии применения

Пищевая – контроль и учет входящего сырья и готовой продукции при фасовке и упаковке, взвешивание туш.
Аграрная – контроль кормов, удобрений, взвешивание животных.
Торговля – взвешивание товаров, фасовка, контроль поставок.
Горнодобывающая, металлургия – пункты приема металлолома, взвешивание компонентов.
Таможня – терминалы, порты, проводящие контроль ввозимого и вывозимого груза.
Логистика – склады, товаро-логистические центры, оптовые базы, службы доставки.

СИСТЕМЫ ДЛЯ ДИНАМИЧЕСКОГО ВЗВЕШИВАНИЯ

Экономические преимущества Sens Weight Onboard

- Учет и контроль груза при перевозке
- Оптимизация логистической схемы
- Экономия на топливно-смазочных материалах
- Увеличение ресурса времени эксплуатации транспортного средства
- Централизация управления автопарком

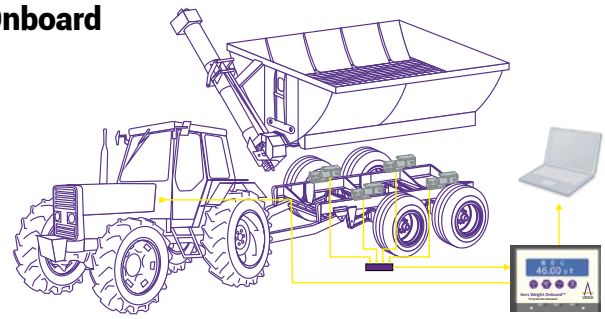

Технические преимущества Sens Weight Onboard

- Высокая точность измерения
- Учет наклона при измерении веса
- Простота монтажа и подготовки к работе
- Возможность установки в объекты с различной грузоподъемностью
- Возможность беспроводной передачи данных по весу и местоположению

Индустрии применения

Сельское хозяйство – зерновозы, зернопогрузчики, смесители-кормораздатчики.
Пищевая промышленность – молоковозы, масловозы, виновозы.
Химическая промышленность – бензовозы, цистерны для перевозки сжиженных газов и опасных грузов.
Переработка и транспортировка отходов – мусоровозы, самосвалы.
Грузоперевозки твердых и жидких грузов – техника для насыпных грузов, для жидкостей.
Горнодобывающая промышленность – карьерная техника, самосвалы.
Строительство – бетономешалки, погрузчики, грузовики.

АППАРАТУРА

Устройства весовые SenS Weight и **SenS Weight Onboard** предназначены для статического взвешивания, входного и выходного контроля поднимаемого и перевозимого материала и выведения результатов на цифровой индикатор.
Принцип действия **SenS Weight** и **SenS Weight Onboard** основан на преобразовании электрического напряжения, возникающего в измерительной диагонали тензорезисторного датчика при деформации его упругого элемента во время приложения нагрузки, в единицы массы.

Преимущества устройств

- Расширение эксплуатационных возможностей благодаря установке дополнительного оборудования и связи с компъютером.
- Контроль взвешивания путем считывания и записи данных в режиме реального времени.
- Формирование базы данных с различными правами доступа и типами даных.
- Длительный срок службы, защита оборудования от нежелательных и критических перегрузок.

Особенности устройств

- Передача данных по Wi-Fi и другим беспроводным сетям.
- Создание баз данных с различными правами доступа.
- Простота и удобность управления, украинскоязычный (опционально – русскоязычный, англоязычный) интерфейс.
- Быстрая упрощенная установка. Калибровка по двум точкам.
- Дисплей позволяющий отображать данные о взвешивании в килограммах, процентах, фунтах.
- Универсальность – совместимость со всеми типами датчиков.
- Примение для установки вне помещения.

УСТРОЙСТВО ВЕСОВОЕ SENS WEIGHT

Технические характеристики

Наименование параметра		Значение
Количество измерительных входов, шт.		от 1 до 6
Варианты внешнего интерфейса связи		RS232, RS485, CAN
Продолжительность цикла взвешивания, с		2
Количество десятичных разрядов результатов измерений, ед.		4
Степень защиты оболочек по ГОСТ 14254-96		IP40
Питание, В, Гц	DC 24	± 20 %
	AC 110,60	± 15 %
	AC 220, 50	± 15 %
Потребляемая мощность, не более, Вт		3
Диапазон рабочих температур, °С	датчики	от -30 до +50
	устройство весовое	от -20 до +50
Масса, не более, кг		0,35
Габаритные размеры, мм	длина	130
	ширина	130
	высота	30

УСТРОЙСТВО ВЕСОВОЕ SENS WEIGHT ONBOARD

Технические характеристики

Наименование параметра	Значение
Количество измерительных входов, шт.	1
Варианты внешнего интерфейса связи	проводной RS232, беспроводные ZIGBEE и GPS
Продолжительность цикла взвешивания, мс	<50
Количество десятичных разрядов результатов измерений, ед.	4
Степень защиты оболочек	IP67
Питание постоянного тока, В	от 10 до 30

ПРИНЦИПИАЛЬНАЯ СХЕМА ВЕСОВОГО КОМПЛЕКСА

SenS Weight

SenS Weight Onboard

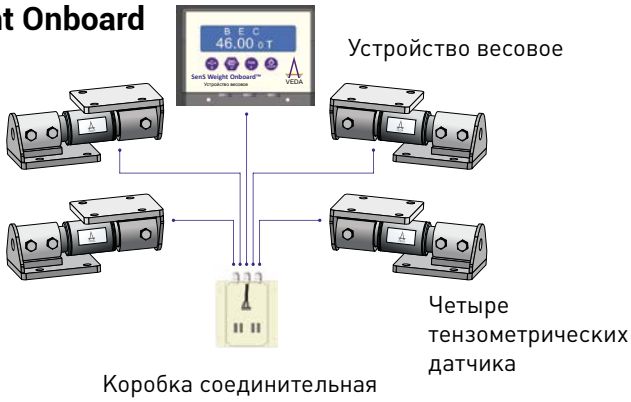

ТЕНЗОДАТЧИК ДЭДВУ

Предназначен для преобразования силы веса, создаваемой приложенным грузом, в выходной электрический сигнал.

Датчики используются в весах, весодозирующих и силоизмерительных устройствах в качестве первичных преобразователей, работающих на сжатие.

Датчик ДЭДВУ – 4 – 0,1 – С4

- 4 – Номинальная нагрузка, тс
- 0,1 – Категория точности
- С4 – Группа климатического исполнения по ГОСТ 12997

Краткие технические характеристики

Наименование параметра	Значение
Номинальная нагрузка, тс	4; 5; 10; 20; 30
Категория точности	0,1; 0,2; 0,4
Интервал рабочих температур, °С	от -30 до +50
Наибольшее допускаемое напряжение питания, В	12
Рабочий коэффициент передачи, мВ/В	2,0
Электрическое сопротивление, Ом	входное: 380±2,0; выходное: 400±4,0
Материал	сталь с никелевым покрытием
Масса, кг	не более 3
Степень защиты оболочек	IP 68
Допускаемая перегрузка, % от номинальной нагрузки	125

Параметры

Номинальная нагрузка, тс	Габаритные размеры, мм			Масса, кг
	H	B	D	
от 4 до 30	104	110	76	не более 3

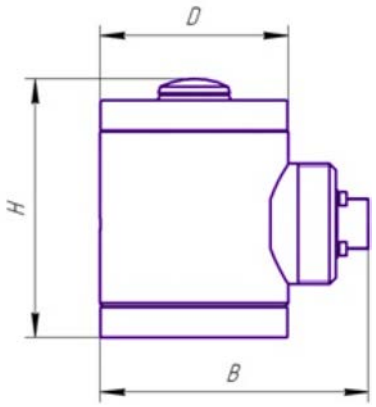

ТЕНЗОДАТЧИК ДЭДВУ-2М

Предназначен для преобразования силы веса, создаваемой приложенным грузом, в выходной электрический сигнал.

Датчики используются в весах, весодозирующих и силоизмерительных устройствах в качестве первичных преобразователей, работающих на сжатие.

Датчик ДЭДВУ – 2М – 50 – 0,1 – С4

- 50 – Номинальная нагрузка, кН
- 0,1 – Категория точности
- С4 – Группа климатического исполнения по ГОСТ 12997

Краткие технические характеристики

Наименование параметра	Значение
Номинальная нагрузка, кН (тс)	10 (1); 50 (5); 100 (10); 150 (15); 200 (20); 300 (30)
Категория точности	0,1; 0,2; 0,4
Интервал рабочих температур, °С	от -30 до +50
Наибольшее допускаемое напряжение питания, В	12
Рабочий коэффициент передачи, мВ/В	2,0
Электрическое сопротивление, Ом	входное: 380±2,0; выходное: 400±4,0
Материал	сталь с никелевым покрытием
Масса, кг	не более 4
Степень защиты оболочек	IP 68
Допускаемая перегрузка, % от номинальной нагрузки	125

Параметры

Номинальная нагрузка, тс	Габаритные размеры, мм			Масса, кг
	H	B	D	
от 1 до 30	110	140	75	не более 4

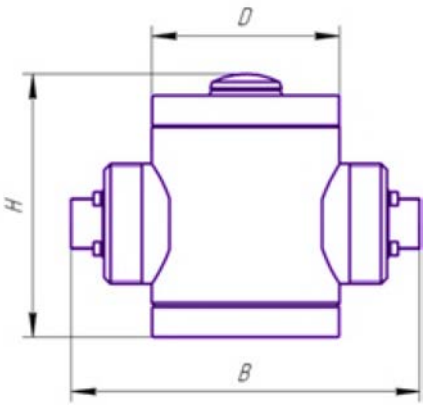

ДАТЧИК TSWA-1

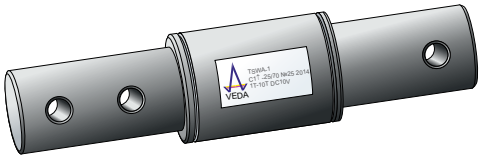

Широко применяется для взвешивания на борту автотранспорта в различных индустриях – начиная от агропромышленного комплекса и закачивая специальной карьерной техникой.

Тензодатчик TSWA-1 предполагает прочный надежный дизайн и универсальное применение в промышленном взвешивании.

Краткие технические характеристики

Наименование параметра	Значение
Номинальный вес (MAX), т	1; 2; 3; 5; 7,5; 10
Предельная нагрузка, % MAX	125
Разрушающая нагрузка, % MAX	≥ 150
Рабочий коэффициент преобразования, мВ/В	1±0,1
Класс точности	C1
Степень защиты оболочек	IP67
Диапазон рабочих температур, °C	от -25 до +70
Масса, кг	не более 3
Степень защиты оболочек	IP 68
Допускаемая перегрузка, % от номинальной нагрузки	125

Параметры

Номинальная нагрузка, тс	Габаритные размеры, мм			Масса, кг
	A	B	L	
1	48	32	250	не более 8,5
2; 3	58	42	250	
5	70	54	250	
7,5; 10	80	63,5	350	

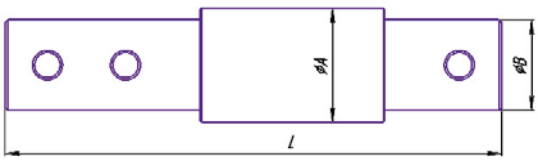

Варианты встраивания тензодатчика TSWA-1

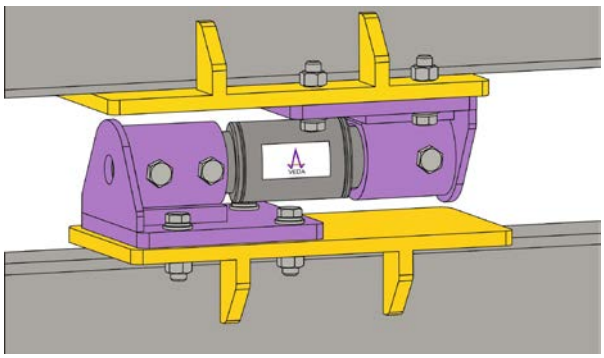

Вариант 1.
Применяется в случаях, когда опора кузова расположена строго над рамой прицепа.

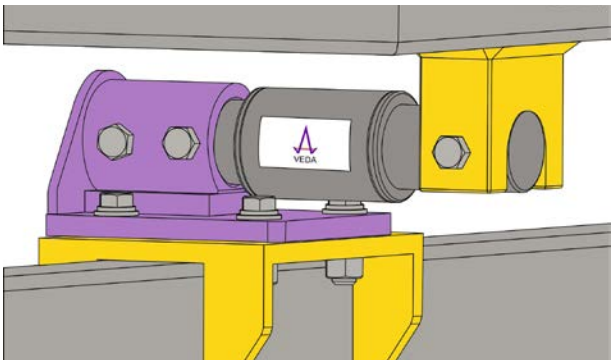

Вариант 2.
Применяется в случаях, когда опора кузова расположена со смещением относительно рамы прицепа.

ВЕДА является официальным представителем компании **Vishay Precision Group** – крупнейшего производителя тензодатчиков. Предлагаем поставки широкого ассортиментного ряда от лидера индустрии мирового значения.

Revere Model RLC

Наименование параметра	Значение
Тип датчика	мембранный
Материал	нержавеющая сталь
Номинальная нагрузка, тс	0,25; 0,5; 1; 2; 3,5; 5; 10; 28; 60
Категория точности	C3, C6
Интервал рабочих температур, °C	от -30 до +70

Revere Model ASC

Наименование параметра	Значение
Тип датчика	стержневой (колонный)
Материал	нержавеющая сталь
Номинальная нагрузка, тс	30, 40, 50, 60
Категория точности	C3, C6
Интервал рабочих температур, °C	от -30 до +80

Tedea-Huntleigh Model 1242

Наименование параметра	Значение
Тип датчика	балочный
Материал	алюминий
Номинальная нагрузка, кгс	50, 100, 150, 200, 250
Категория точности	C3, C6
Интервал рабочих температур, °C	от -10 до +40

Tedea-Huntleigh Model 616

Наименование параметра	Значение
Тип датчика	S-образный, датчик нагрузки сжатия/натяжения
Материал	нержавеющая сталь
Номинальная нагрузка, кгс	50, 100, 150, 200, 300, 500, 750, 1000
Категория точности	C3, C6
Интервал рабочих температур, °C	от -10 до +70

ВЕДА является официальным представителем компании **Vishay Precision Group** – крупнейшего производителя тензодатчиков. Предлагаем поставки широкого ассортиментного ряда от лидера индустрии мирового значения.

Tedea-Huntleigh Model 220

Наименование параметра	Значение
Тип датчика	мембранный
Материал	нержавеющая сталь
Номинальная нагрузка, тс	5, 10, 20, 30, 50
Категория точности	C1, C3, C4
Интервал рабочих температур, °C	от -30 до +70

Revere Model 9102

Наименование параметра	Значение
Тип датчика	балочный
Материал	нержавеющая сталь
Номинальная нагрузка, кг (фунт)	91 (200), 227 (500), 454 (1000), 1134 (2500)
Категория точности	C3, C5
Интервал рабочих температур, °C	от -30 до +70

Sensortronic Model 65023

Наименование параметра	Значение
Тип датчика	балочный
Материал	алюминий
Номинальная нагрузка, т	0,125; 0,25; 0,5; 0,75; 1; 2; 5; 10
Категория точности	C3, C6
Интервал рабочих температур, °C	от -10 до +40

Celtron Model LCD

Наименование параметра	Значение
Тип датчика	мембранный
Материал	сталь
Номинальная нагрузка, кг (фунт)	2268 (5000), 2536 (10000), 11340 (25000), 22680 (50000), 45360 (100000)
Интервал рабочих температур, °C	от -20 до +60

ВЫНОСНОЙ ИНДИКАТОР WRD-6-250

Индикатор выносной WRD-6-250 предназначен для работы в составе весовой аппаратуры как дополнительный дублирующий дисплей, для отображения данных веса, полученных с измерительного прибора.

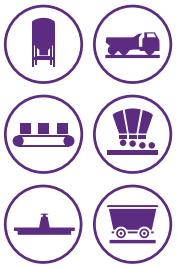

В индикаторе происходит преобразование сигналов интерфейса RS-232 в сигналы для управления семисегментными индикаторами.

Особенности:

- Возможность подключения индикатора посредством кабеля или Wi-Fi
- Совместимость с весовым устройством SenS Weight, SenS Weight Onboard и другими
- Отображение значения веса в килограммах, фунтах, процентах
- Достаточное для считывания время отображения пикового веса
- Быстрый отклик дисплея
- Крупные яркие символы видимые на большом расстоянии
- Надежный дизайн, подходящий для установки вне помещения

Краткие технические характеристики

Наименование параметра	Значение
Количество знаков, шт.	6
Элементы индикации	семисегментные индикаторы
Цвет индикаторов	красный
Интенсивность свечения 1-го сегмента, не менее, mcd	60
Размер видимой области 6-ти знаков, не менее, мм	1100
Степень защиты индикатора в корпусе	IP 54
Диапазон рабочих температур, ºС	от - 35 до +70
Питание, В, Гц	AC 220 ±15%, 50±1
Потребляемая мощность, не более, Вт	40
Интерфейс связи с измерительным прибором	RS-232
Габаритные размеры табло, не более, мм Длина Высота Глубина	 1360 360 60
Длина соединительных кабелей, не более, м	10
Масса, не более, кг	10
Полный средний срок службы, не менее, лет	10

Производство уникальных индикаторов по техническому заданию заказчика.

Группа компаний ВЕДА - ведущий украинский разработчик и производитель инновационного оборудования с более чем 100-летней традицией производственного опыта.

- Качество, надежность
- Конкурентная цена
- Предварительная и послепродажная техническая поддержка

- Собственный R&D центр
- Проектировка весовых систем по техническому заданию заказчика
- Разработка и производство уникальных тензодатчиков и узлов встройки

- 120 000 тензорезисторов в год
- 25 000 тензодатчиков в год
- 100% производство в Украине, г. Киев

Продукция группы компаний ВЕДА

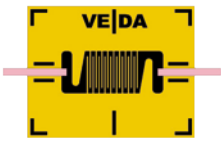

Тензорезисторы

Тензодатчики

Устройства контроля загрузки лифта

Весовые системы

Виброизмерительная аппаратура

Системы магнитно-абразивной обработки

По вопросам приобретения продукции обращайтесь в отдел продаж группы компаний ВЕДА:

Украина, 03057, г. Киев, ул. Металлистов, 18
Тел.: +380 44 456 47 56
Моб.: +380 98 833 19 32
E-mail: info@veda.com.ua

Made in Ukraine

www.veda.com.ua